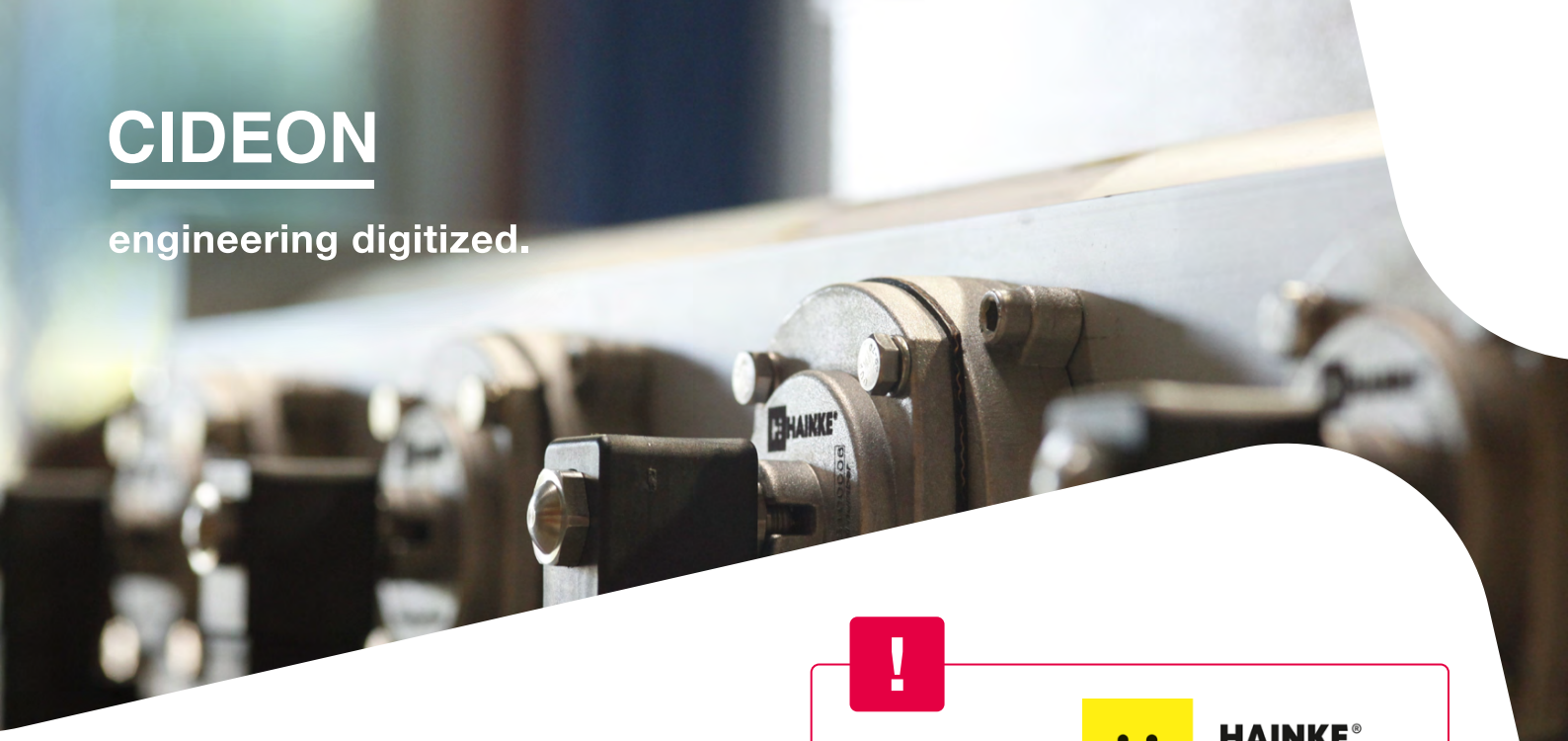

CIDEON

engineering digitized.

HAINKE Filteranlagen und Cideon

Cideon Consulting+: Zeit für optimale Lösungen

Dass sich auch gute Lösungen noch verbessern lassen, zeigen der Filterspezialist HAINKE Filteranlagen GmbH und das Systemhaus Cideon gemeinsam – mit einer aktualisierten, im gesamten Unternehmen genutzten Datenmanagement-Lösung und dem Rundum-Paket Consulting+.

Die HAINKE Filteranlagen GmbH sitzt in Hude, zwischen Oldenburg und Bremen. Das im Jahr 1984 von Friedrich Hainke gegründete und heute von Sohn Robert Hainke geführte Unternehmen entwickelt und baut Filter und komplette Filteranlagen für viele Sparten der Industrie. HAINKE Filteranlagen GmbH bietet fertige Lösungen unter anderem für Schweißtechnik, Futtermittel- und Lebensmitteltechnik sowie Holztechnik.

Bei der Filterung von Stäuben geht es zum einen um Sicherheit, beispielsweise in Mühlen oder Schreinereien, wo der Mehl- oder Holzstaub explodieren kann. Zum anderen wird gefiltert, um die Mitarbeitenden zu schützen.

HAINKE® Filteranlagen

Über HAINKE Filteranlagen GmbH

Die HAINKE Filteranlagen GmbH entwickelt innovative und kundenspezifische Lösungen für die Erfassung und die Reinigung von belasteter Luft. Das oberste Ziel: Menschen, Maschinen und die Umwelt schützen. Seit mehr als 40 Jahren ist das Unternehmen auf die Produktion von Filteranlagen spezialisiert. Gegründet 1984 sind heute rund 20 Mitarbeitende damit beschäftigt, den Kunden qualitativ hochwertige Produkte zu liefern – von der Einzelkomponente bis zur vollständigen Anlage. Die notwendigen Kompetenzbereiche sind unter einem Dach vereint: Das Team besteht unter anderem aus Technikern, technischen Produktdesignern, Maschinenbauern, Schweißern und Blechschlossern. Produkte und Anlagen der HAINKE Filteranlagen GmbH werden weltweit genutzt und in alle Kontinente geliefert.

So entstehen beim Schweißen giftige Dämpfe, die abgeleitet und gereinigt werden müssen. Außerdem dürfen Stäube vieler Produktionsanlagen nicht in die Umwelt gelangen, die Abluft wird deshalb gefiltert. Und schließlich geht es in manchen Prozessen gerade um das Produkt, sodass die Filteranlage verhindert, dass wertvolles Material verlorengeht.

HAINKE Filteranlagen und Cideon

HAINKE Filteranlagen optimiert Entwicklungsumgebung mithilfe von Cideon

Digitalisierung, Automatisierung und Standardisierung
Kunden von HAINKE Filteranlagen GmbH sind häufig Anlagenbauer, die Filter oder Filteranlagen oder zusätzliche Komponenten in ihre Anlagen integrieren. Die Filteranlagen sind nahezu in jedem Fall an die Anforderungen des Kunden angepasste, individuell konstruierte Lösungen. Dementsprechend hoch ist der Anteil der Konstruktion an der Wertschöpfung. In den letzten Jahren musste das Unternehmen die Anzahl der Mitarbeitenden senken, was durch eine effizientere Arbeitsweise im Engineering kompensiert werden konnte. Hierzu zählen Themen wie Digitalisierung, Automatisierung und Standardisierung.

HAINKE Filteranlagen GmbH setzt dabei seit vielen Jahren auf Autodesk Inventor, im Jahr 2017 wurde die damalige Datenverwaltungslösung durch Autodesk Vault abgelöst. Heute ist zusätzlich die Cideon Vault Toolbox im Einsatz. „Wir haben das damals sozusagen ‚learning-by-doing' eingeführt", erinnert sich die technische Leiterin Janine Huber.

Herausforderung: Viele komplexe Prozesse in der Produktentwicklung, wenig Personal

Vorgehensweise: Kontinuierliche Betreuung, Optimierung der Arbeitsweisen, Anpassungen von Software

Cideon Lösung: Cideon Consulting+

Cideon Leistung: Prozessberatung, Implementierung, offene Softwaretrainings und Support

Ergebnis: Optimaler Einsatz von Software, kontinuierliche Weiterentwicklung der Systemlandschaft, ideale Prozesse

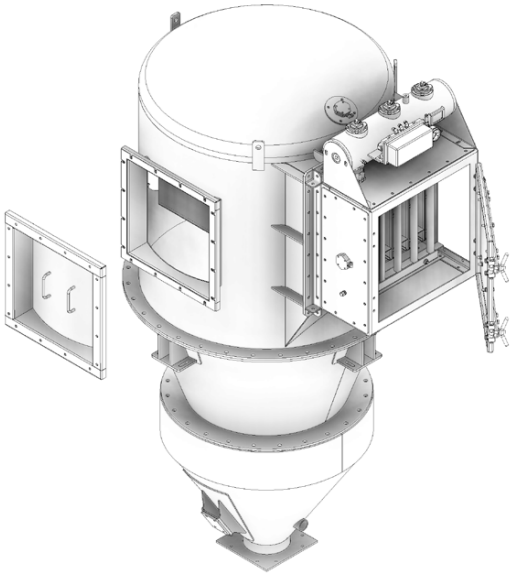

Vault erfüllte die Anforderungen des HAINKE Filteranlagen GmbH Konstruktionsteams sehr gut, die Installation wurde Stück für Stück ausgebaut, weitere Bereiche des Unternehmens griffen auf die Daten zu und immer mehr Daten wurden in Vault verwaltet und klassifiziert.

Janine Huber erläutert: „Wir nutzen Vault wirklich intensiv und gewähren allen Mitarbeitenden den Zugriff auf die benötigten Daten. Transparenz ist das oberste Gebot! Von der Rechnung über Lieferscheine, E-Mails und Fotos bis hin zu den Konstruktionsdaten – alles landet in Vault, wird klassifiziert und mit Merkmalen versehen. So decken wir die gesamte Wertschöpfungskette in Vault ab."

HAINKE Filteranlagen und Cideon

Das Maximale aus neuer Software herausholen

Software-Update mit maximalem Mehrwert
Im Jahr 2024 stand ein Releasewechsel an. HAINKE Filteranlagen GmbH beschloss, die Software zu aktualisieren, zudem sollte die Schnittstellenthematik angegangen und die Hardware erneuert werden. Damit wandte sich das Unternehmen an den langjährigen Softwarepartner Cideon.

Ulrike Hiersemenzel, PLM-Consultant bei Cideon, erläutert die grundsätzlichen Herausforderungen solcher Projekte: „Bei Upgrade-Projekten werden die Schulungen oft gestrichen oder die vereinbarten Schulungstage gehen für andere Dinge drauf, weil sich während des Upgrades neue Themen ergeben haben. Dann entsteht das Problem, dass die Neuerungen, die die neuen Softwareversionen mitbringen, aus Unkenntnis gar nicht genutzt werden. So gehen die Vorteile der neuen Software verloren."

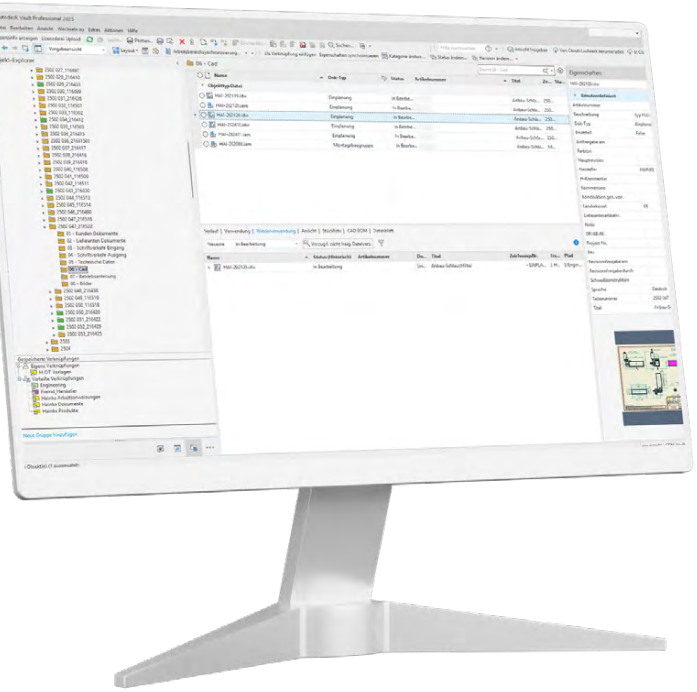

Mehrwert für HAINKE Filteranlagen GmbH

- **Vollumfängliche Nutzung** der Software-Funktionalitäten im gesamten Unternehmen
- **Planbare Kosten** für Updates, Schulungen, Support und mehr
- **Schnelle und kompetente Hilfe** bei technischen Problemen mit der Software
- Langfristige Weiterentwicklung dank **kontinuierlicher Betreuung** im Softwarebereich

„Wenn ich in solchen Projekten bin, sehe ich oft noch Themen, die angegangen werden könnten, die nicht viel Arbeit erfordern und große Wirkung haben", ergänzt Hiersemenzel. „Aber dann sind die vereinbarten Consultingtage verbraucht und es müsste ein neuer Auftrag aufgesetzt und verhandelt werden. Dazu kommt es dann oft nicht und wir müssen das Projekt abschließen, ohne alles aus der neuen Softwareversion herausgeholt zu haben."

Kontinuierliche Betreuung zu planbaren Kosten
Thomas Huber, Named Account Manager bei Cideon, präsentiert die Lösung, die auch bei HAINKE Filteranlagen GmbH zum Einsatz kommt: „Wir haben seit einiger Zeit ein Angebot namens Consulting+ im Portfolio, das sozusagen ein Consulting-Abo darstellt. Damit möchten wir vor allem eine kontinuierliche Betreuung mit unseren Kunden eingehen. Wir unterstützen entlang des gesamten Produktentwicklungsprozesses: von der Beratung zur Anwendung

HAINKE Filteranlagen und Cideon

Was können wir tun, um noch besser zu werden?

von CAD- und PDM-Software über Implementierungen bis zu Schulungen und Support. Es geht außerdem darum, aktuelle Prozesse hin und wieder zu hinterfragen und nach der besten Lösung für unsere Kunden zu suchen. Wir fragen uns dabei gemeinsam mit dem Kunden: 'Was können wir tun, um noch besser zu werden?'".

Janine Huber erläutert: „Wir hatten schon immer Interesse an einer kontinuierlichen Betreuung. Wir haben vieles in Eigenregie umgesetzt, aber das wäre mit Unterstützung von Cideon viel einfacher gegangen. Wenn ein Berater sich ohne Zeitdruck und kontinuierlich um uns kümmern kann, versteht er unsere Prozesse immer besser und kann so neue Ideen einbringen. Wir sind bei HAINKE Filteranlagen GmbH sehr offen für Veränderungen, wenn sie uns voranbringen – so wie wir sie gemeinsam mit Cideon erarbeiten."



Janine Huber

Technische Leiterin,
HAINKE Filteranlagen GmbH

„Wenn ein Berater sich ohne Zeitdruck und kontinuierlich um uns kümmern kann, versteht er unsere Prozesse immer besser und kann so neue Ideen einbringen. Wir sind bei HAINKE Filteranlagen GmbH sehr offen für Veränderungen, wenn sie uns voranbringen – so wie wir sie gemeinsam mit Cideon erarbeiten."

Thomas Huber ergänzt: „Ein Beispiel dafür war der initiale Workshop, den wir veranstaltet haben, um gemeinsam neue Themenbereiche zu entdecken, in denen sich HAINKE Filteranlagen GmbH verbessern kann. An diesem Workshop hat auch das HAINKE Filteranlagen GmbH Management teilgenommen. Dabei haben sich mehrere Potenziale herauskristallisiert, unter anderem die Themen Datenmanagement, Collaboration und das Ersatzteilmanagement. Einige Lösungen haben wir bereits mit HAINKE Filteranlagen GmbH umgesetzt".



Voller Fokus auf die ideale Umsetzung

Das erste Projekt innerhalb der Betreuung mit Consulting+ war ein Software-Upgrade. Ulrike Hiersemenzel beschreibt, wie das Projekt umgesetzt wurde: „Wir haben die Software auf das aktuelle Release umgestellt, Optimierungen in der Vault Toolbox vorgenommen und die entsprechenden Upgrade-Schulungen durchgeführt. Zudem analysierten wir den bestehenden Lebenszyklusprozess und konnten ihn auf Basis unserer Erfahrungen an einigen Stellen optimieren".

HAINKE Filteranlagen und Cideon

Releasewechsel und Optimierungen ohne Zeit- und Budgetdruck

Dank Consulting+ konnte der Releasewechsel und die Optimierungen ohne Zeit- und Budgetdruck durchgeführt und mit dem nötigen Detailgrad dokumentiert werden. Ulrike Hiersemenzel ergänzt: „Die Dokumentation und die Schulung der Mitarbeitenden wird auf Kundenseite oft als erstes im Angebot gestrichen. Mit Consulting+ können wir alles vollumfänglich umsetzen, weil wir keine Projekttage oder ein -Budget einhalten müssen. Wir können so arbeiten, wie wir es auch im Vorfeld empfehlen, sodass der Kunde den maximalen Mehrwert der neuen Lösung erhält. Diskussionen um Budget und Dienstleistungstage sind durch das Abonnement bereits im Vorfeld geklärt.“

Ulrike Hiersemenzel

PLM-Consultant,
CIDEON Software & Services GmbH & Co. KG

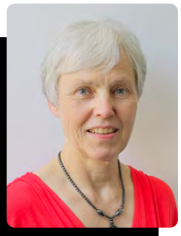

„Die Dokumentation und die Schulung der Mitarbeitenden wird auf Kundenseite oft als erstes im Angebot gestrichen. Mit Consulting+ können wir alles vollumfänglich umsetzen, weil wir keine Projekttage oder ein -Budget einhalten müssen. Das ist durch das Abonnement bereits im Vorfeld geklärt.”



Die Mitarbeitenden können sich darüber hinaus bei technischen Problemen mit der Software direkt an den Cideon Customer Care wenden – das sieht Janine Huber als große Erleichterung: „Ich muss mich als technische Leiterin nicht mehr um jedes Detail kümmern, sondern kann das an den Cideon Support auslagern“.

Kleine Verbesserungen mit großem Effekt

Es sind oft vermeintlich kleine Verbesserungen, die einen großen Effekt haben, weil sie oft genutzt werden und sich so kleine Zeitersparnisse zu großen addieren. Ulrike Hiersemenzel betont: „Mit Consulting+ können wir genau diese Vorhaben umsetzen und das volle Potenzial unserer Kunden ausschöpfen. Wir sind Berater mit ganzem Herzen, wir wollen unsere Arbeit gut machen und nicht Aufträgen hinterherrennen. Dank Consulting+ können wir das nun richtig umsetzen.“

HAINKE Filteranlagen und Cideon

Kontinuierliche Beratung zu planbaren Kosten

Janine Huber ergänzt: „Ich habe gelernt: Wenn man Zeit sparen will, muss man erst einmal Zeit investieren. Wir sind weit vorn in der Digitalisierung und haben dementsprechend viele und komplexe Prozesse, da lohnt es sich, alles professionell aufzusetzen und zu optimieren.

Und vor allem haben wir eine kontinuierliche Beratung zu bekannten und planbaren Kosten. Keine plötzlichen Zusatzkosten, keine Überraschungen, aber eine ideale Arbeitsumgebung – so können wir unsere Projekte optimal umsetzen.“



Über Cideon

Cideon berät und unterstützt Unternehmen bei der Optimierung ihrer Produktentstehungsprozesse von der Konzeption über das Engineering bis hin zu Fertigung und Service. Mit einzigartigen Lösungen sorgt Cideon für einen durchgängigen Datenfluss entlang der Prozessketten und macht Daten damit unternehmensweit verfügbar und wirtschaftlich nutzbar. So können Cideon Kunden das volle Potenzial der Digitalisierung für sich und ihre Kunden nutzen. Mit seinen 310 Mitarbeitern an 13 Standorten in Deutschland und Österreich gehört Cideon zum Unternehmensverbund der Friedhelm Loh Group, die mit 12 Produktionsstätten und 95 Tochtergesellschaften weltweit erfolgreich ist.

Weitere Informationen finden Sie unter:
cideon.de und **friedhelm-loh-group.com**

CIDEON Software & Services GmbH & Co. KG
Lochhamer Schlag 11 · D-82166 Gräfelfing
Telefon +49 (0) 89 909003-0 · Fax +49 (0) 89 909003-250
info@cideon.com · www.cideon.de

© CIDEON Software & Services GmbH & Co. KG; Stand: August 2025